Stappenplan Bouw Aardbevingsimulator

LEGO Mindstorms EV3

OntdekTechniekTalent

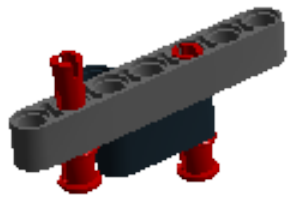

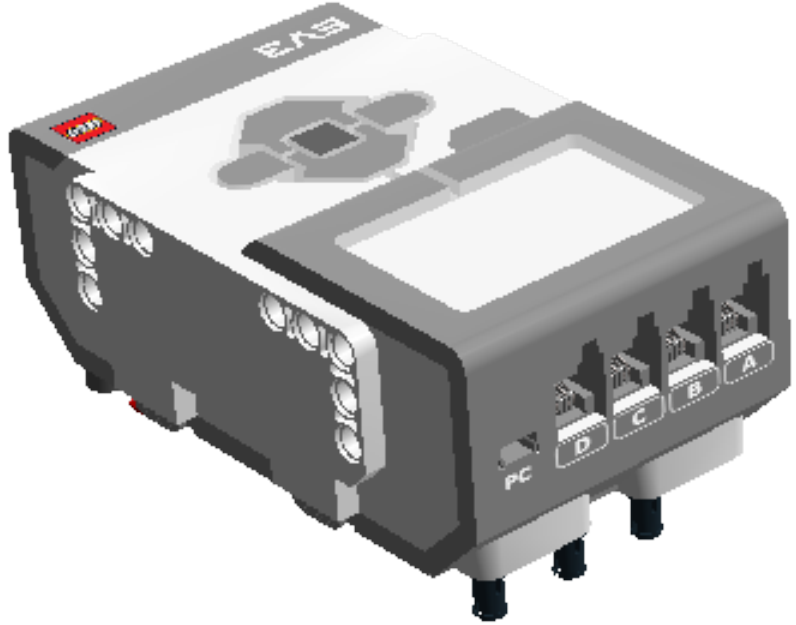
EV3
PC
D
C
B
A

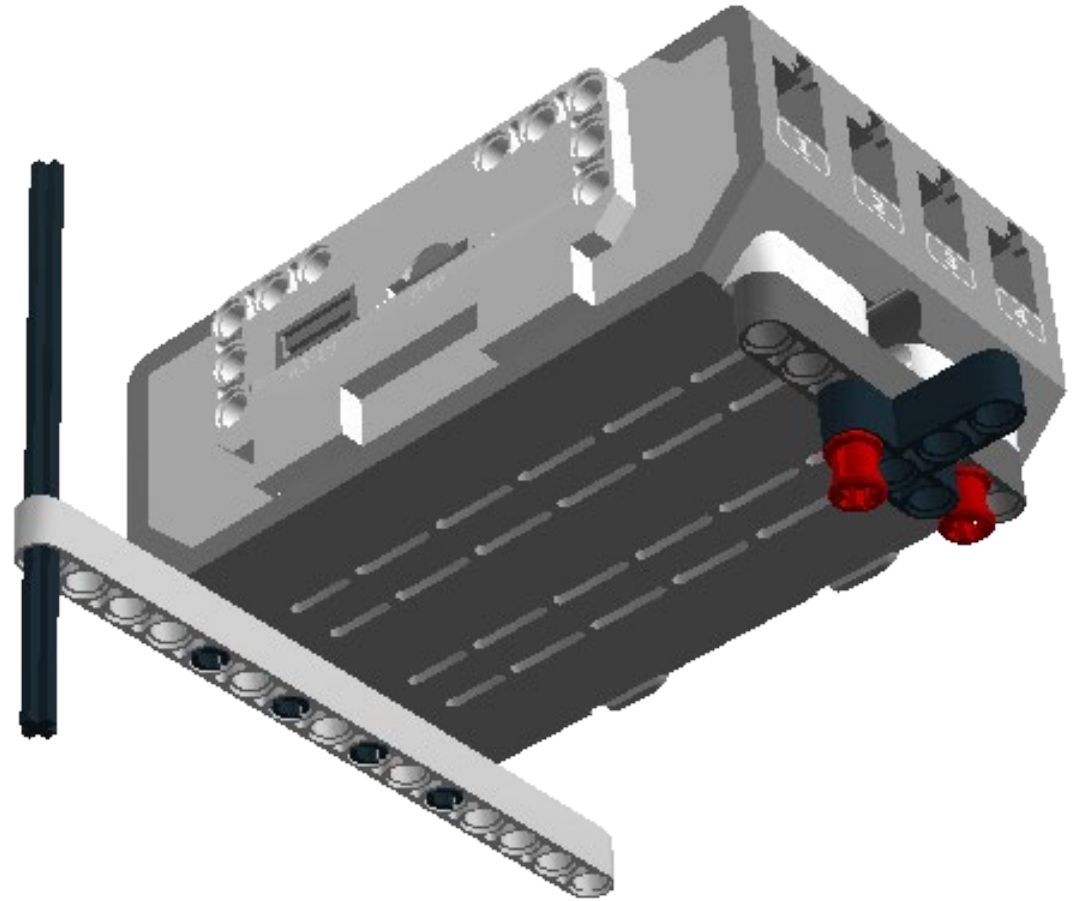

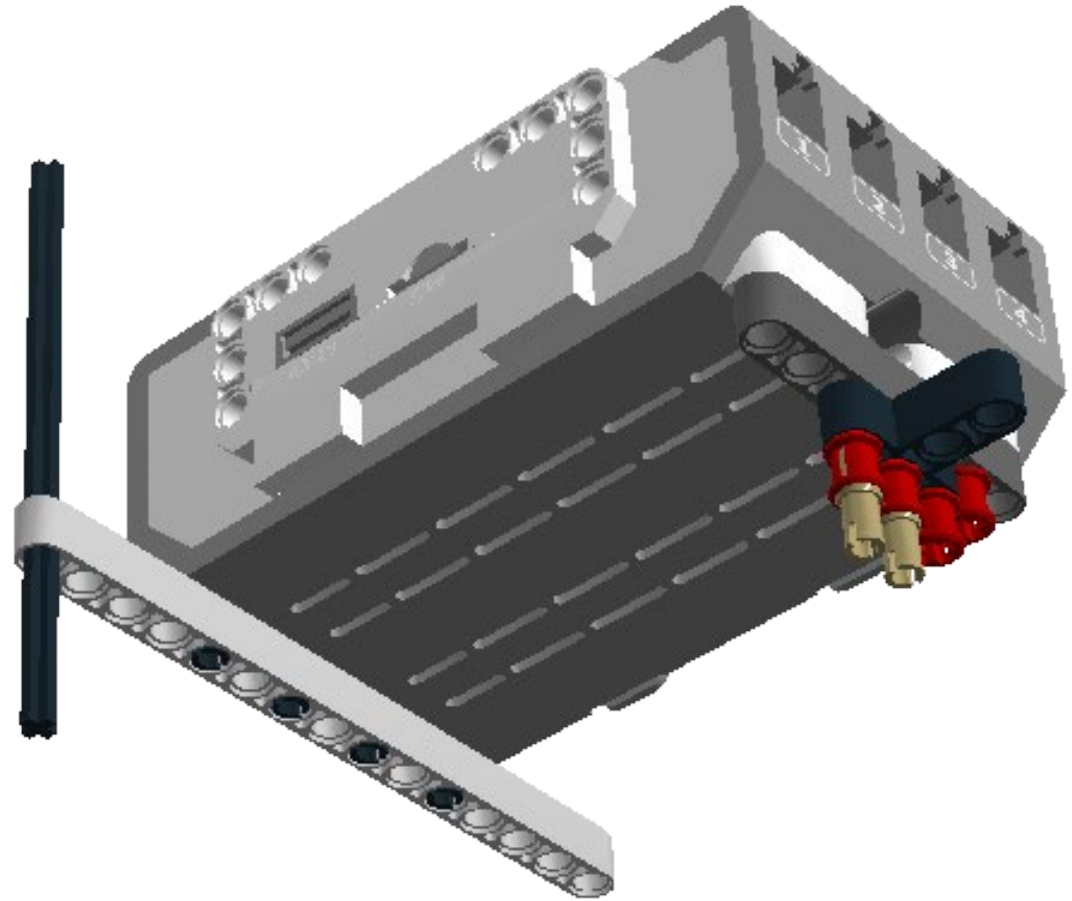

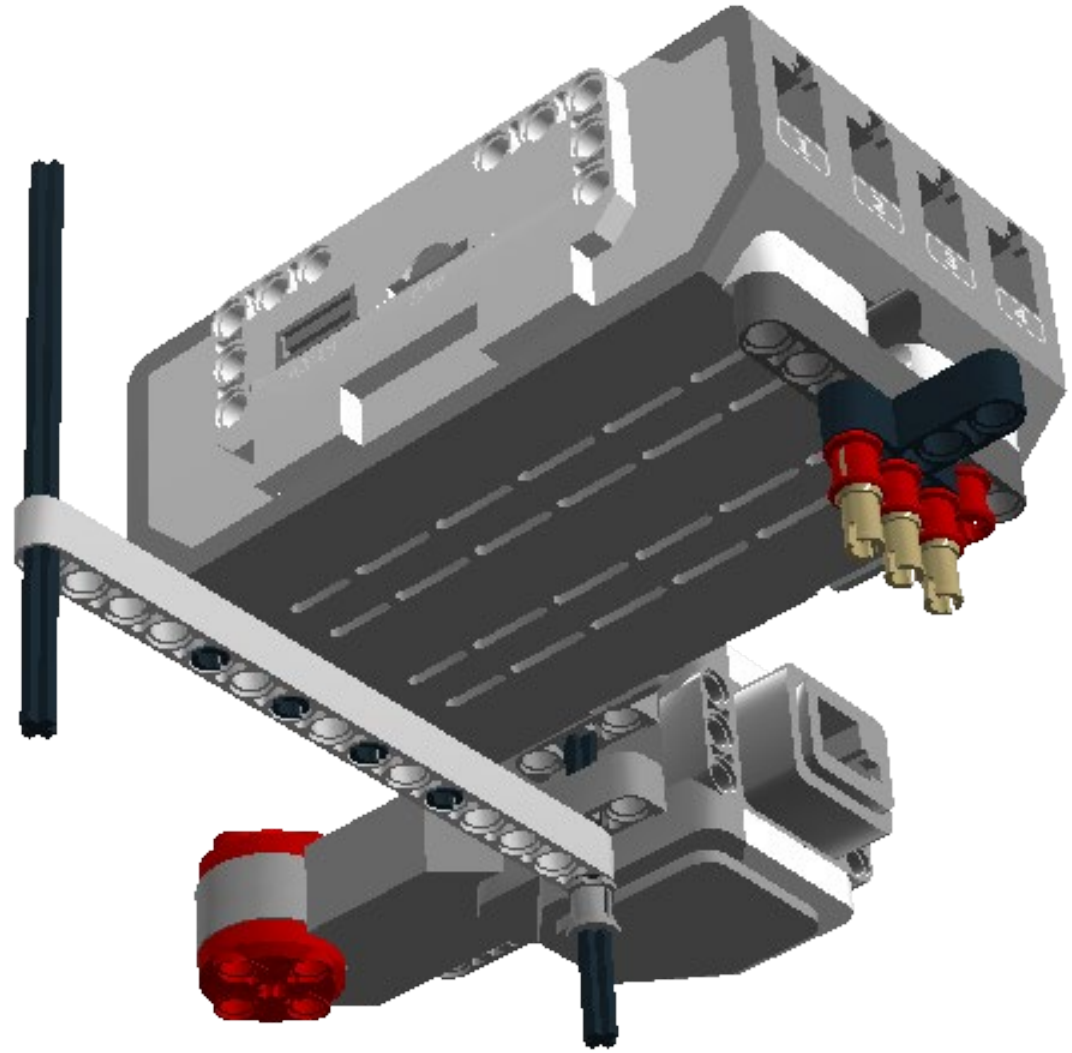

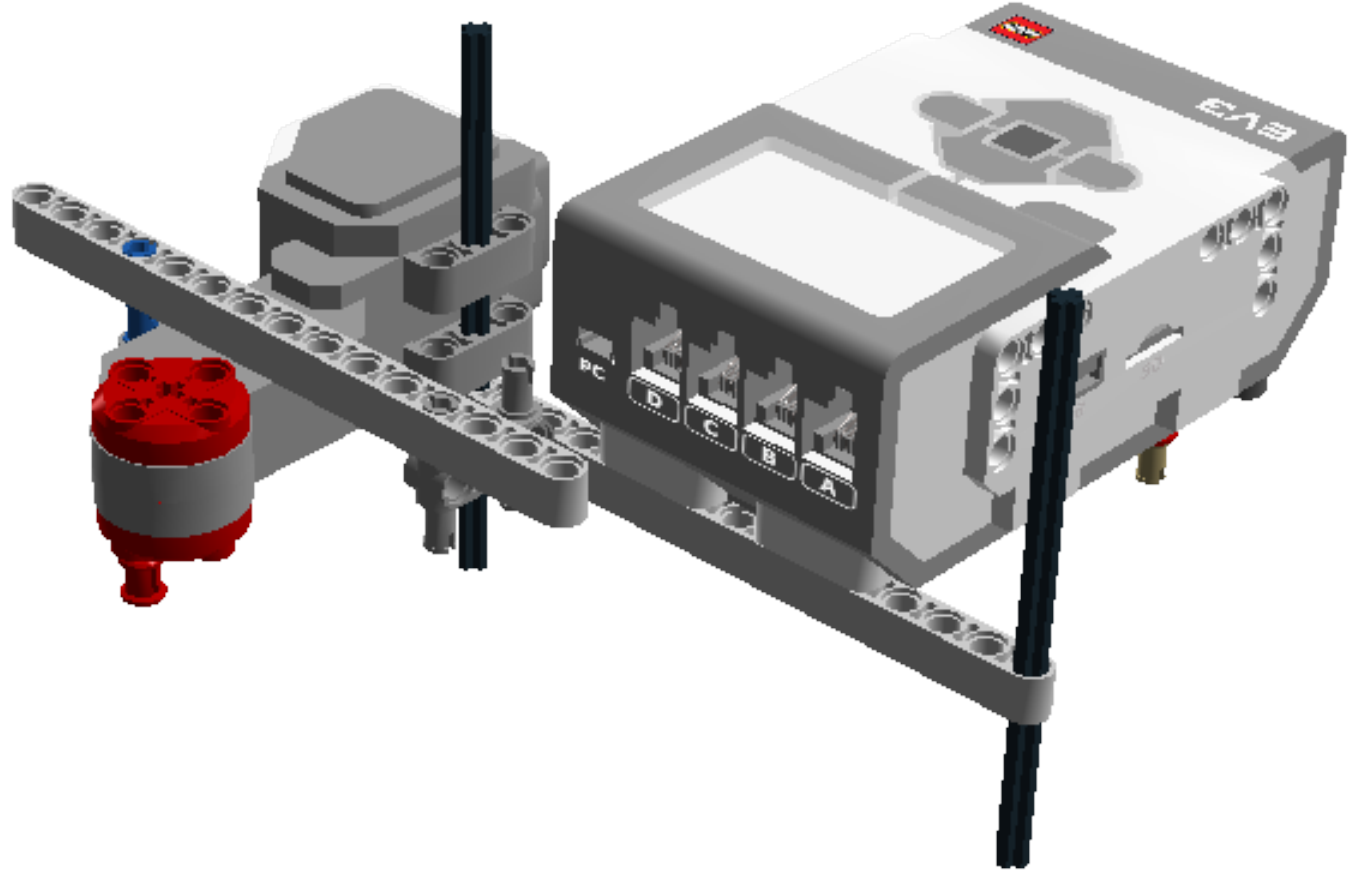
PC
D
C
B
A

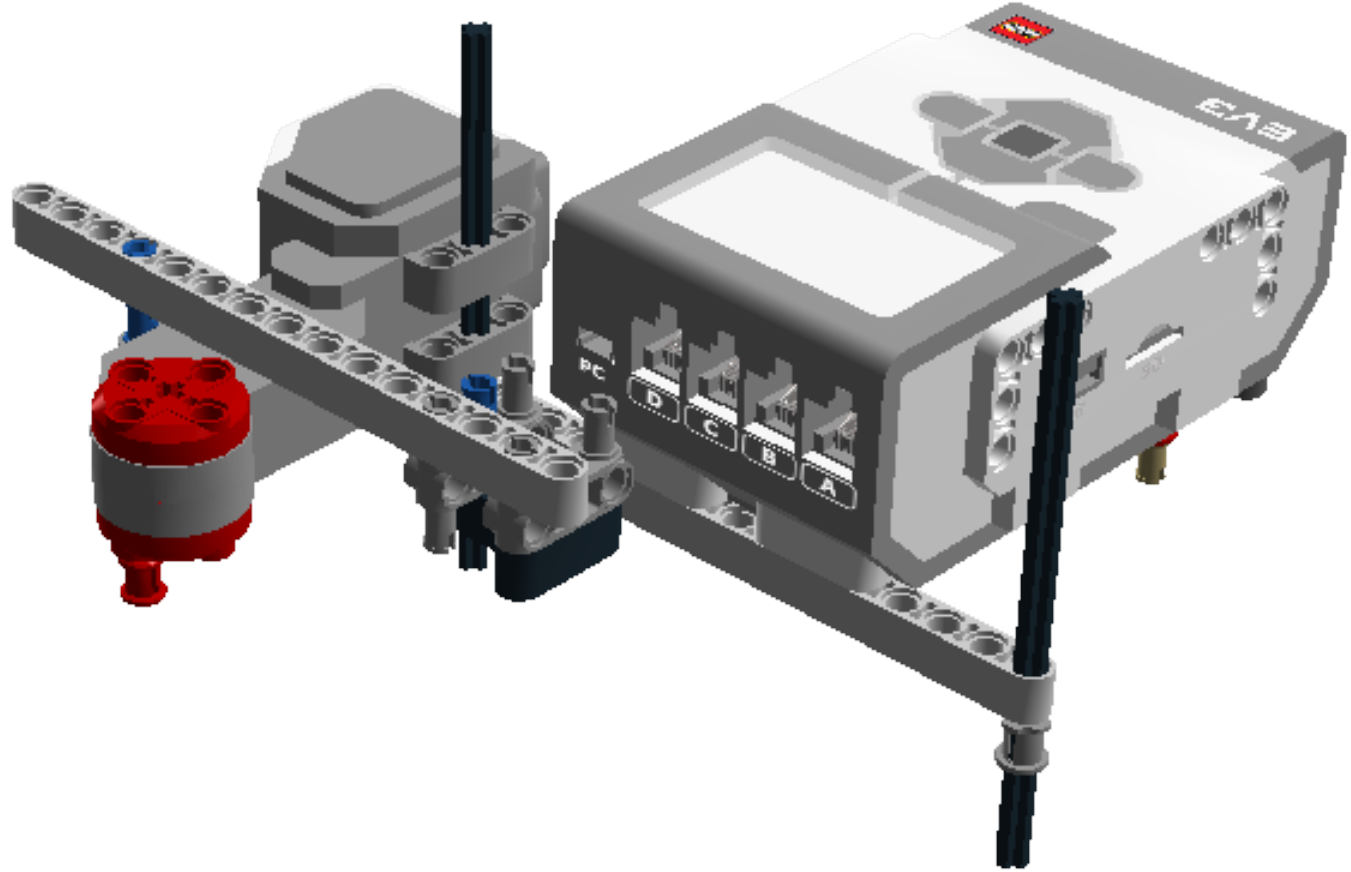
PC
D
C
B
A

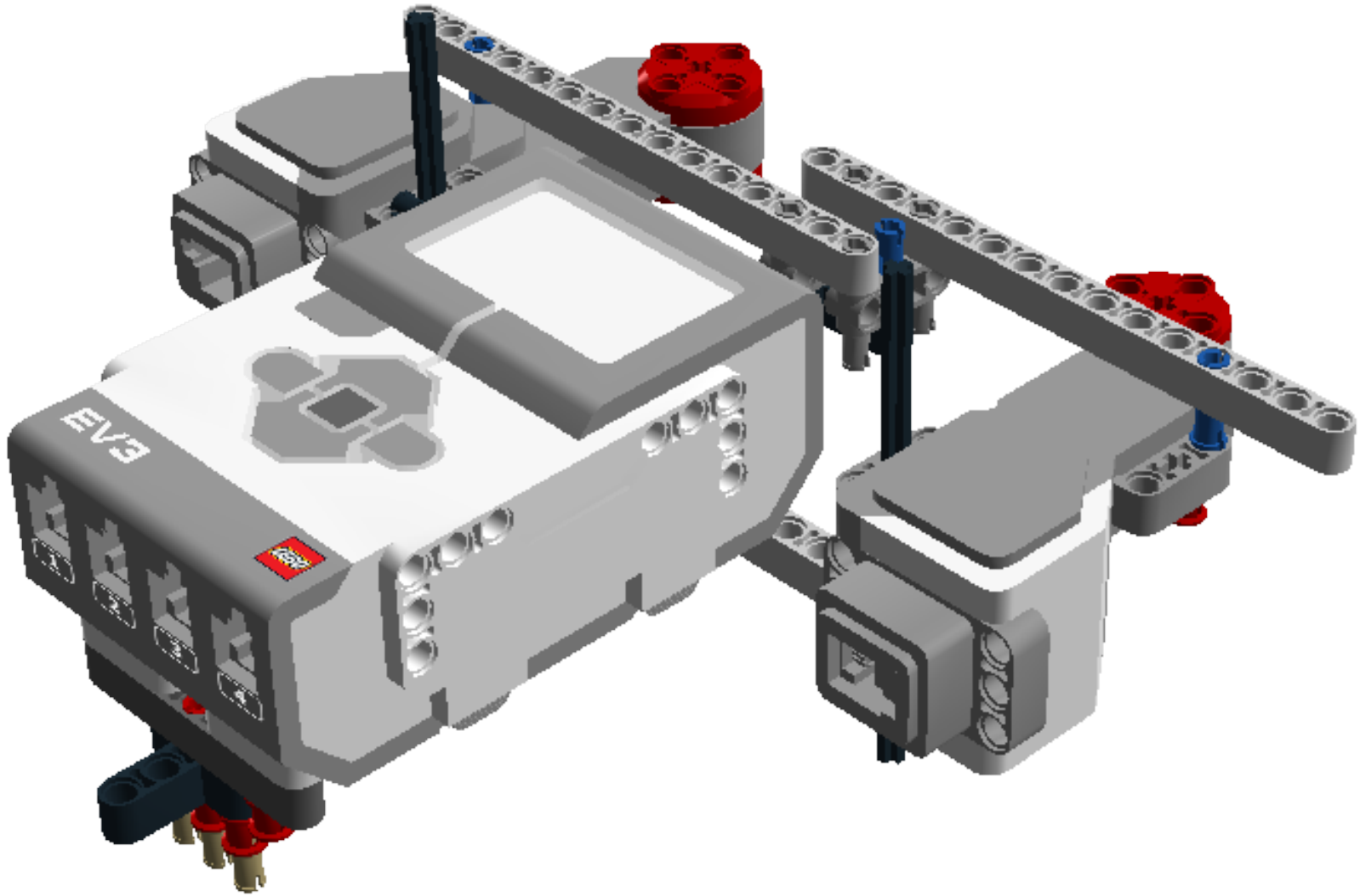
EV3

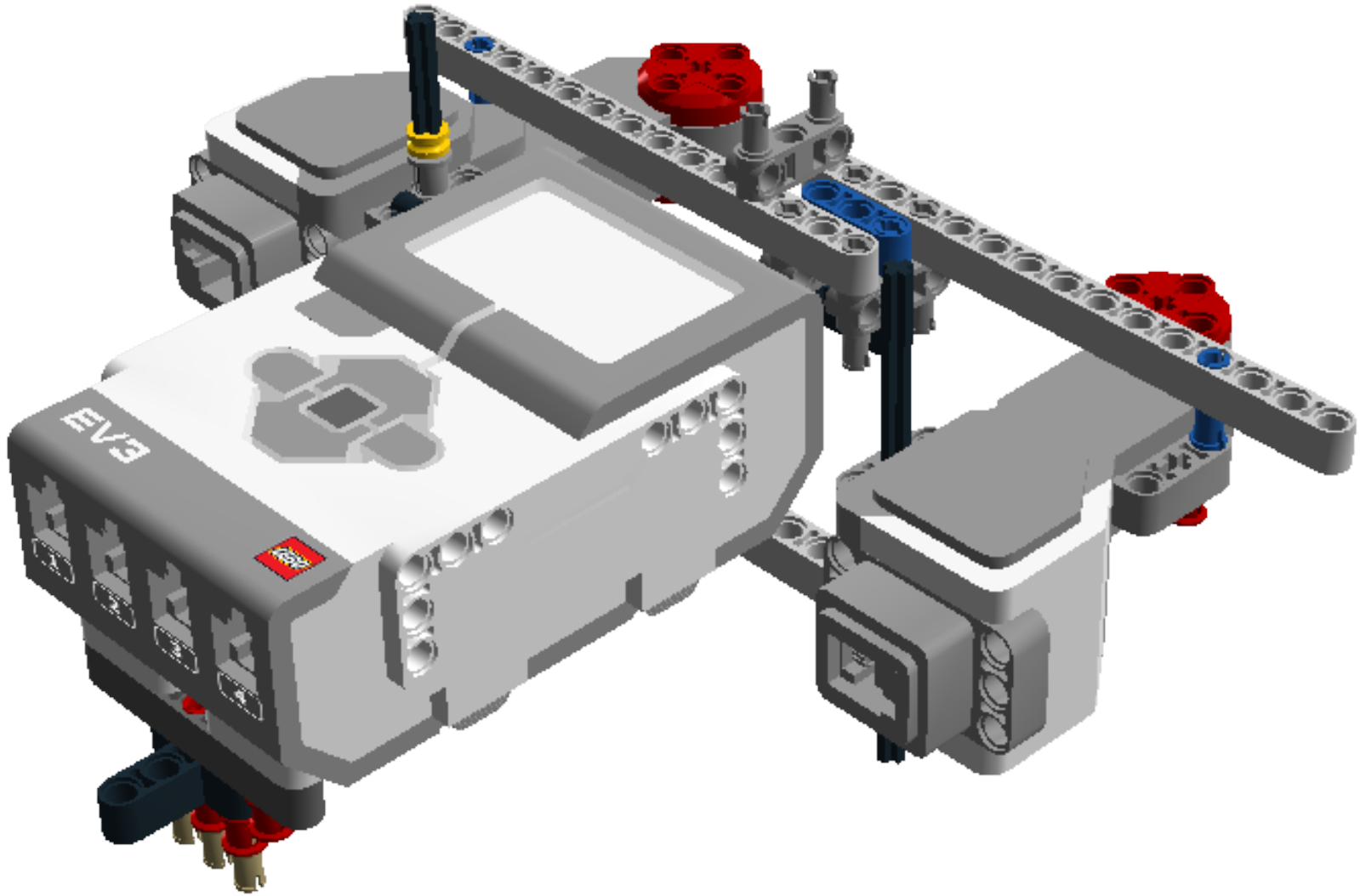
EV3

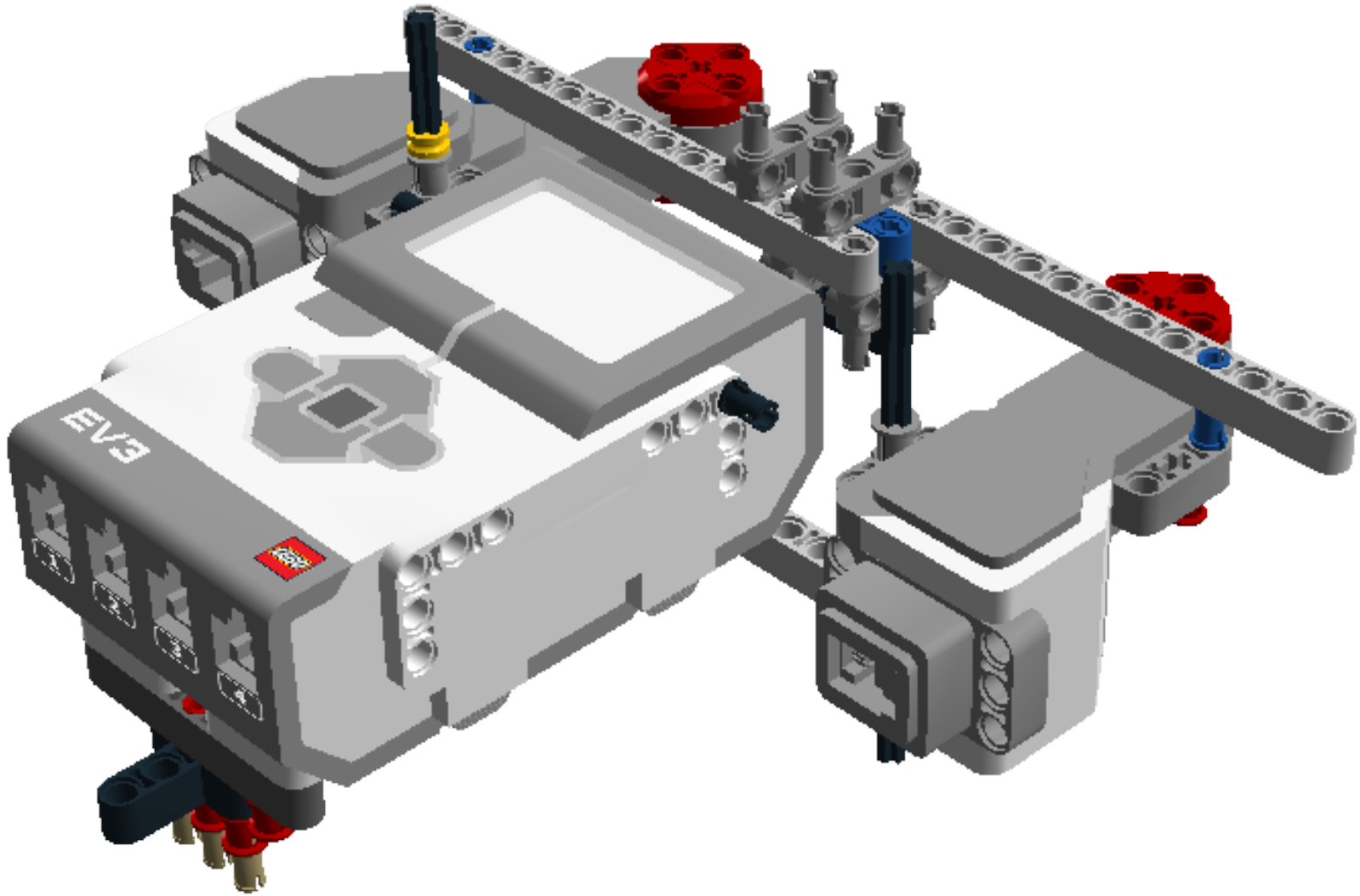
EV3

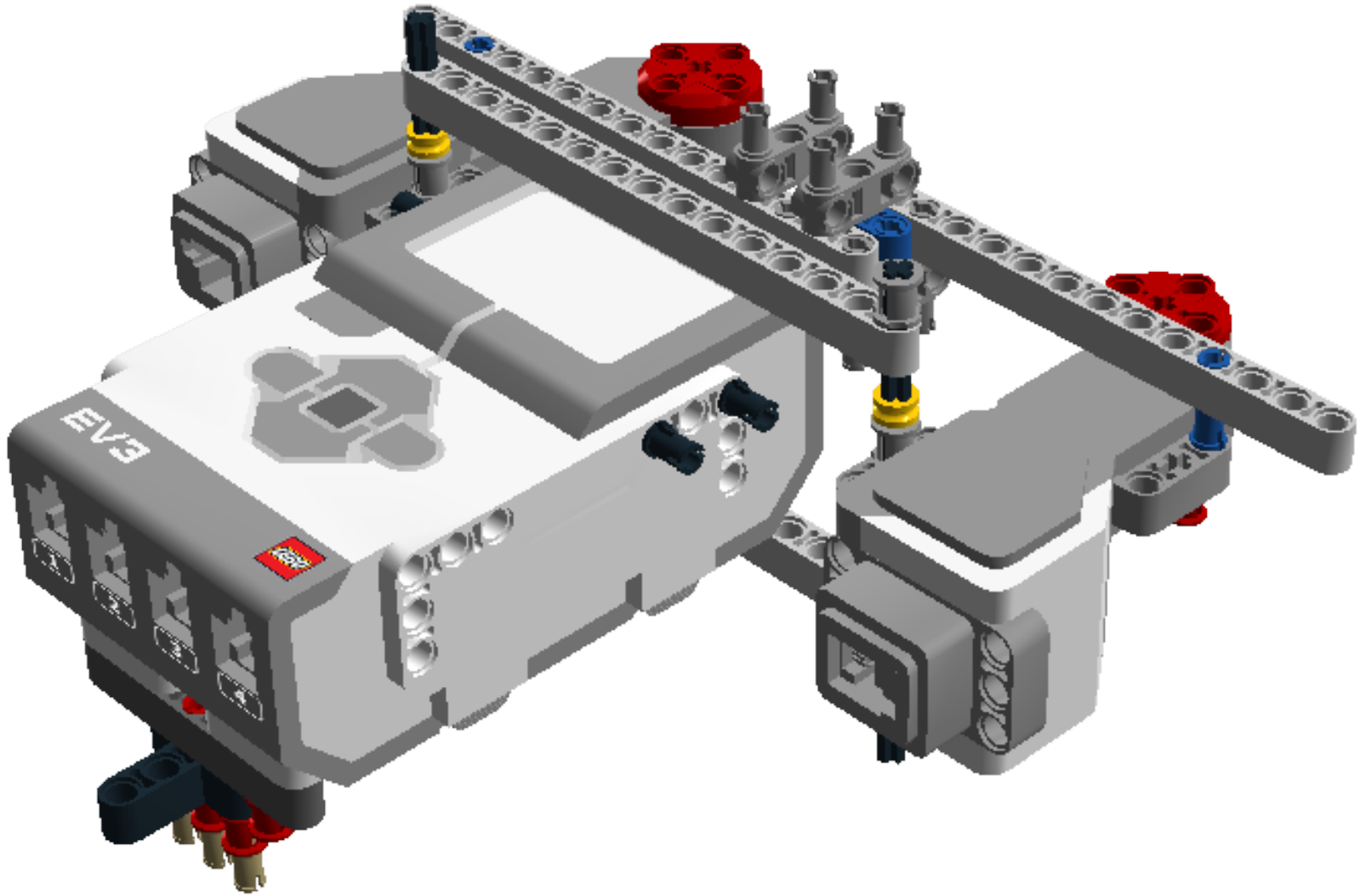
EV3

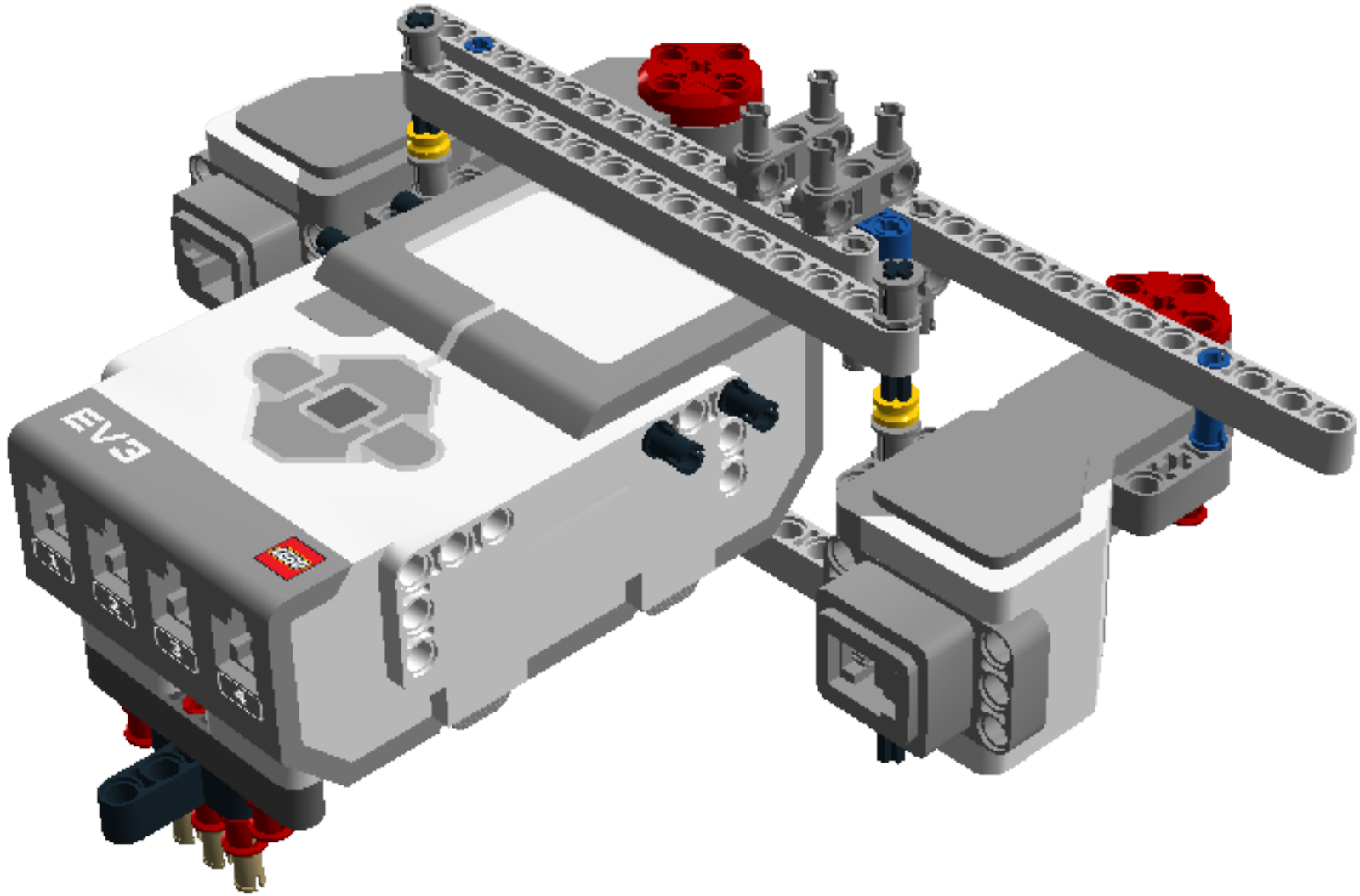
EV3

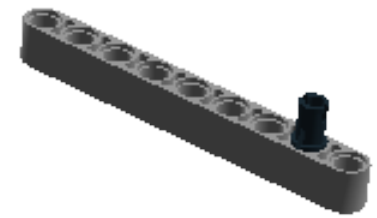

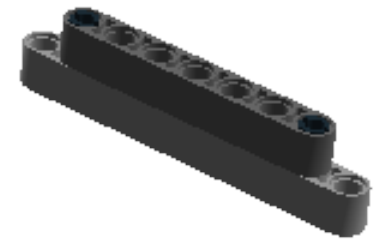

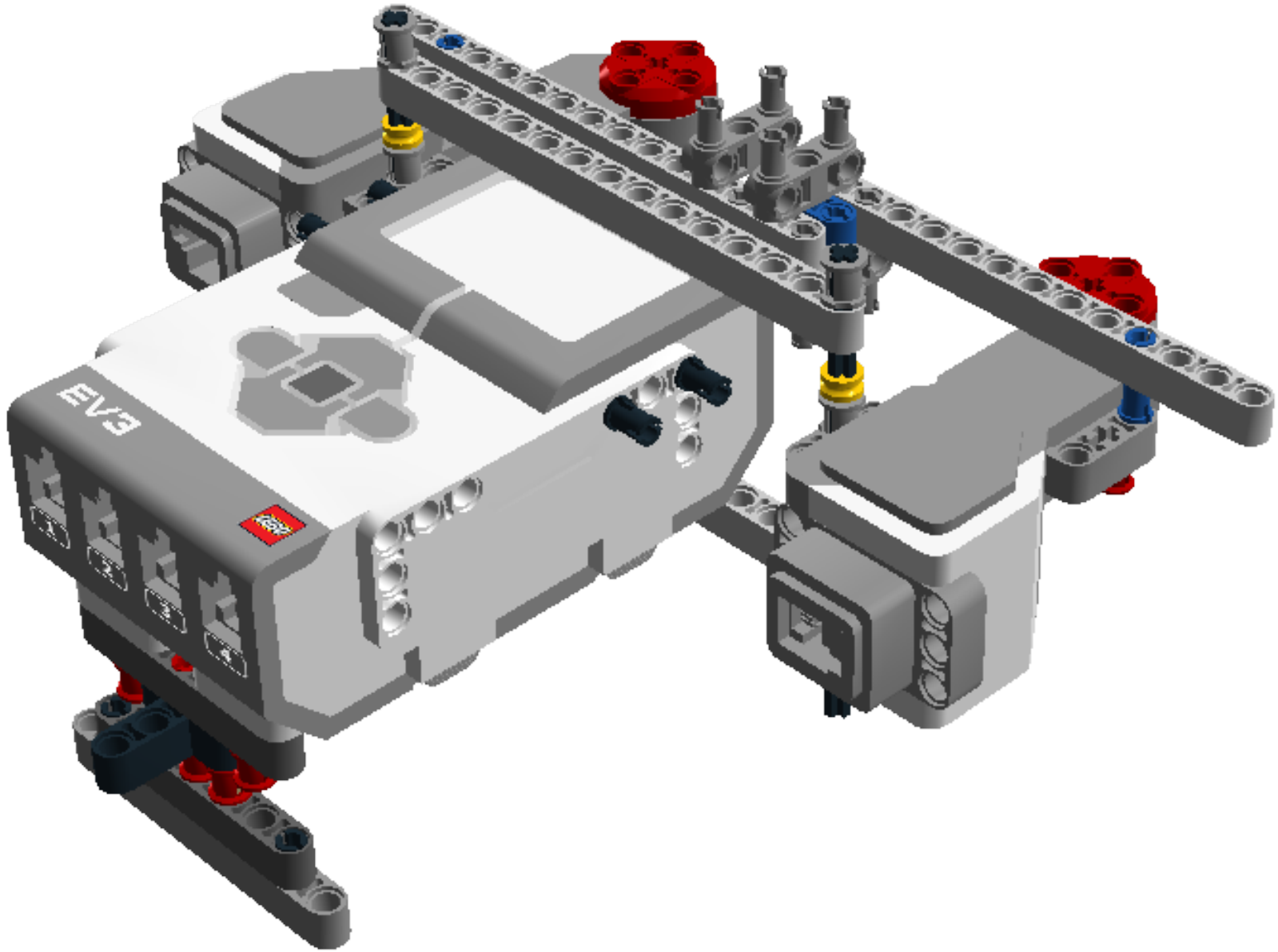
EV3

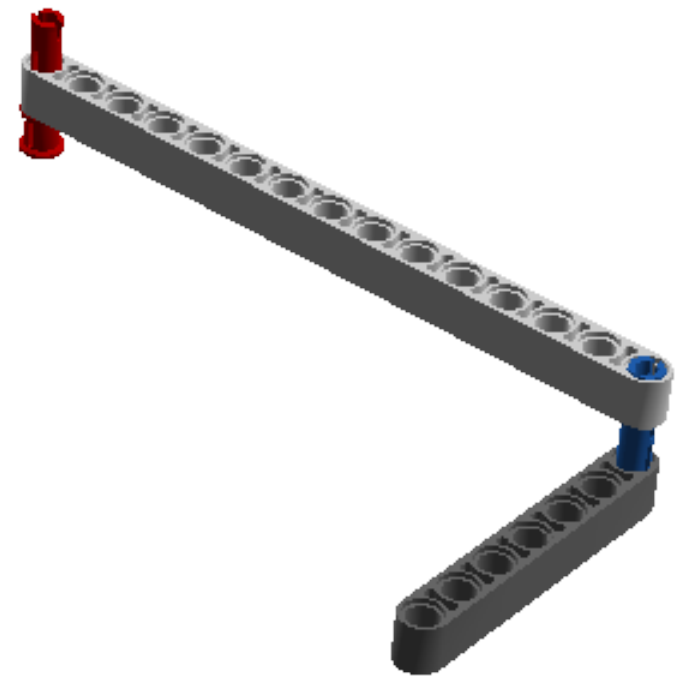

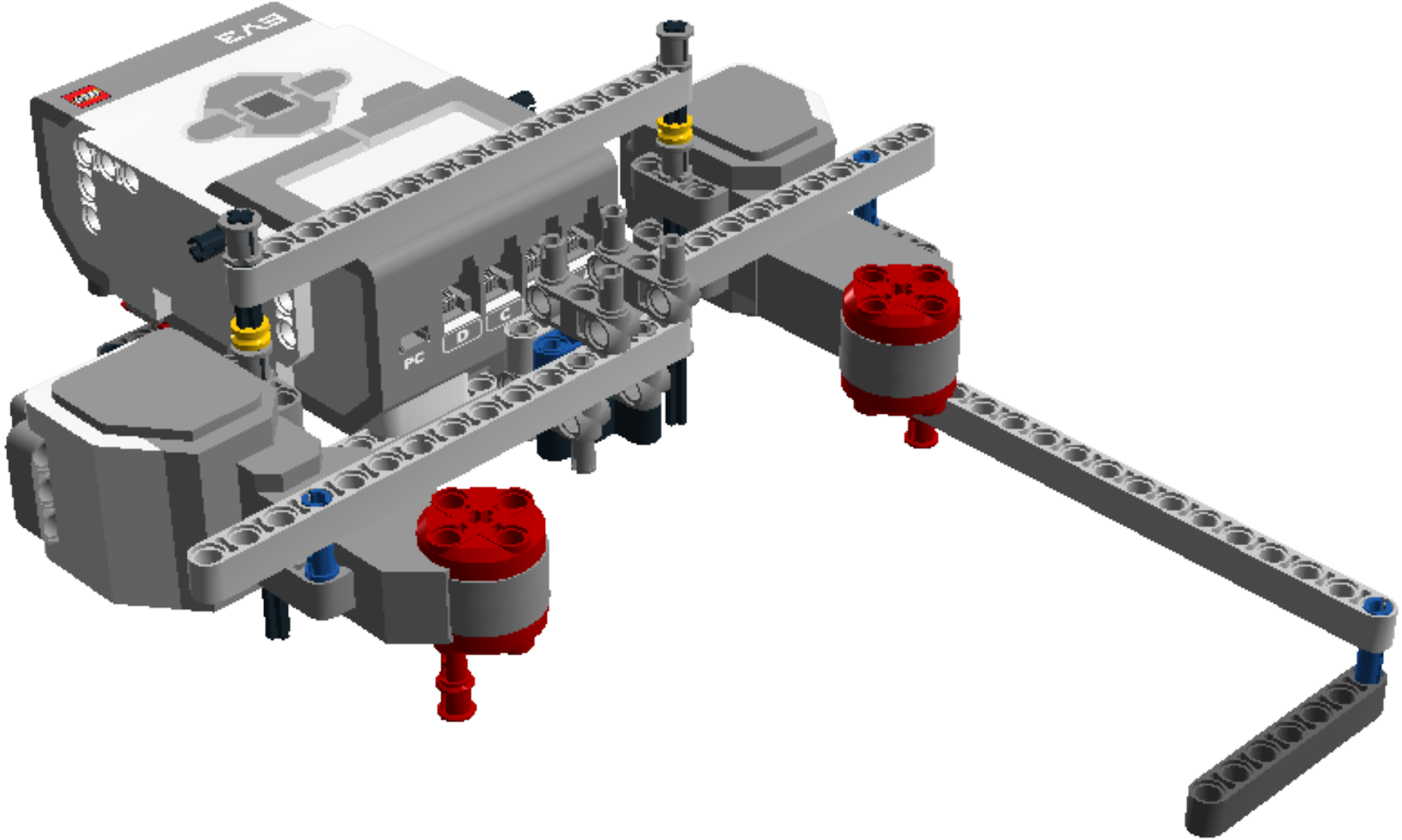
EV3
PC
D
C



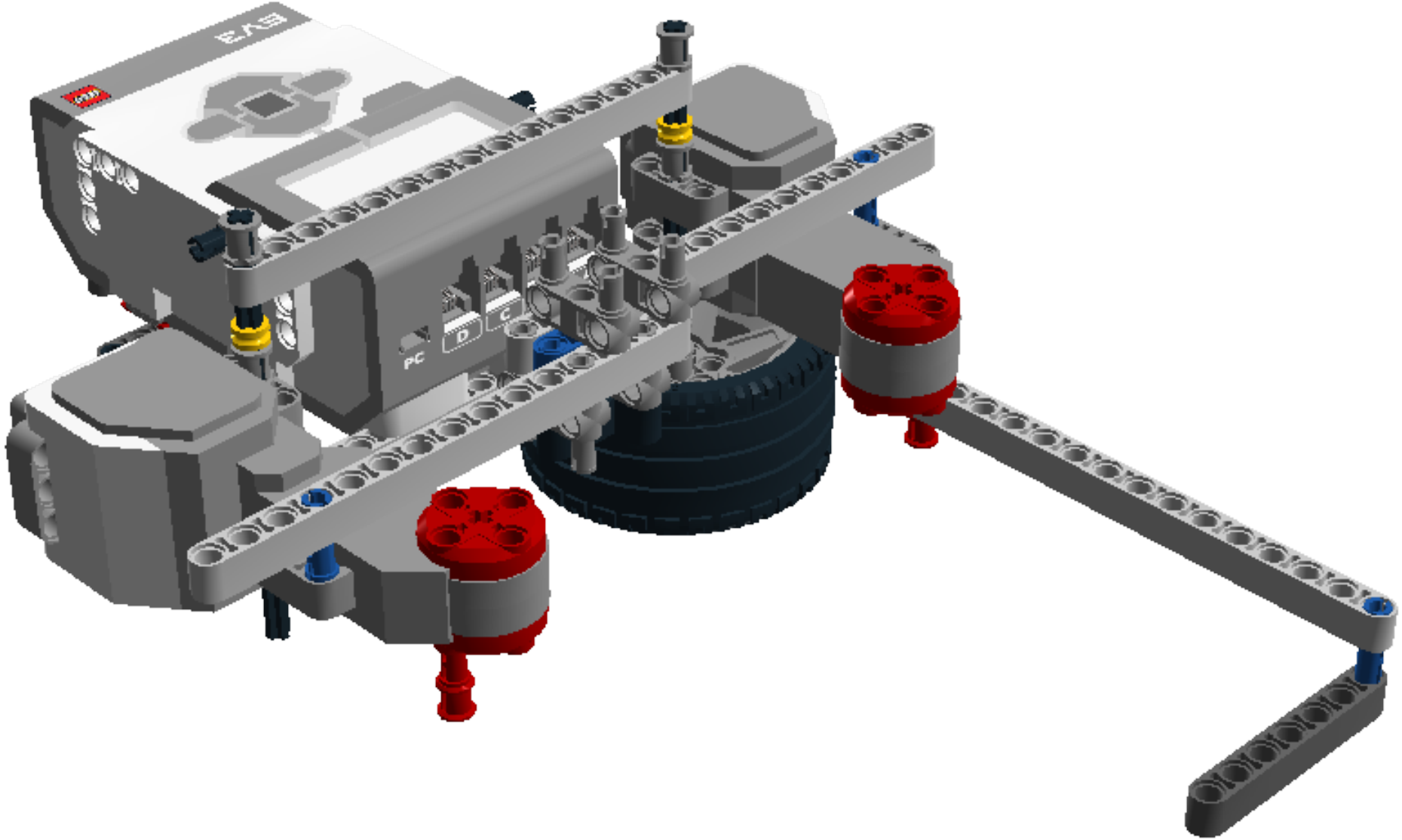
EV3
PC
D
C



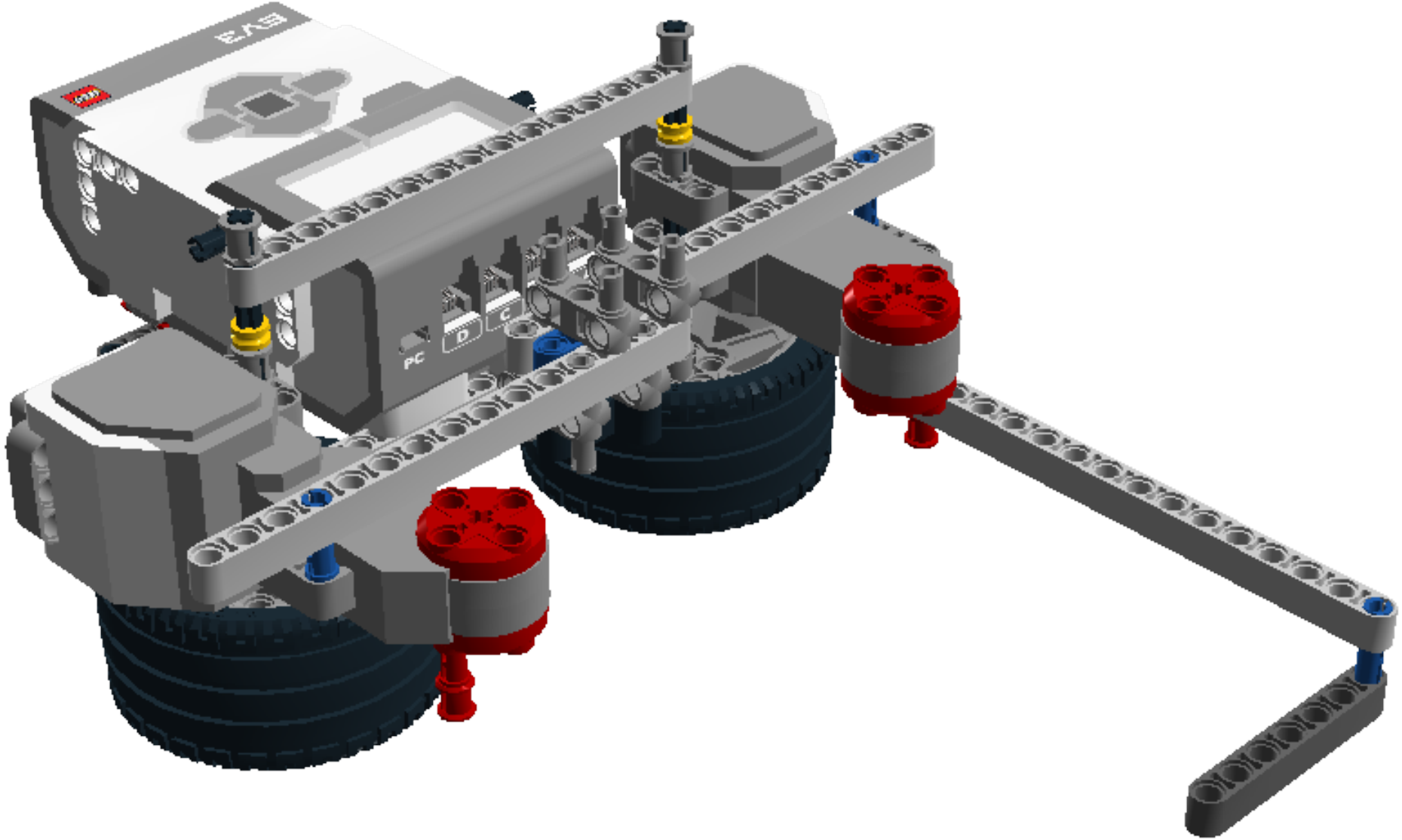
EV3
PC
D
C



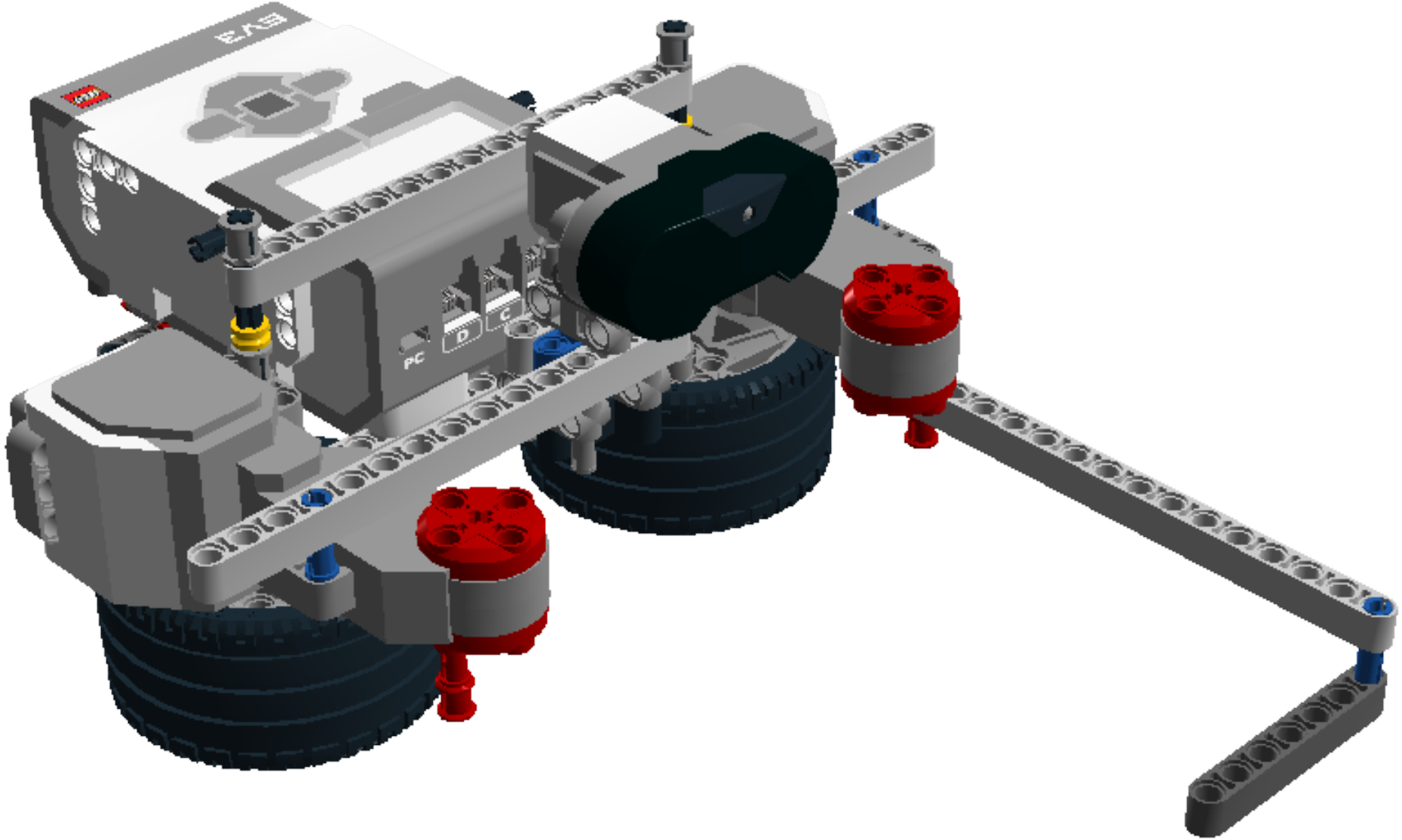
EV3
PC
D
C

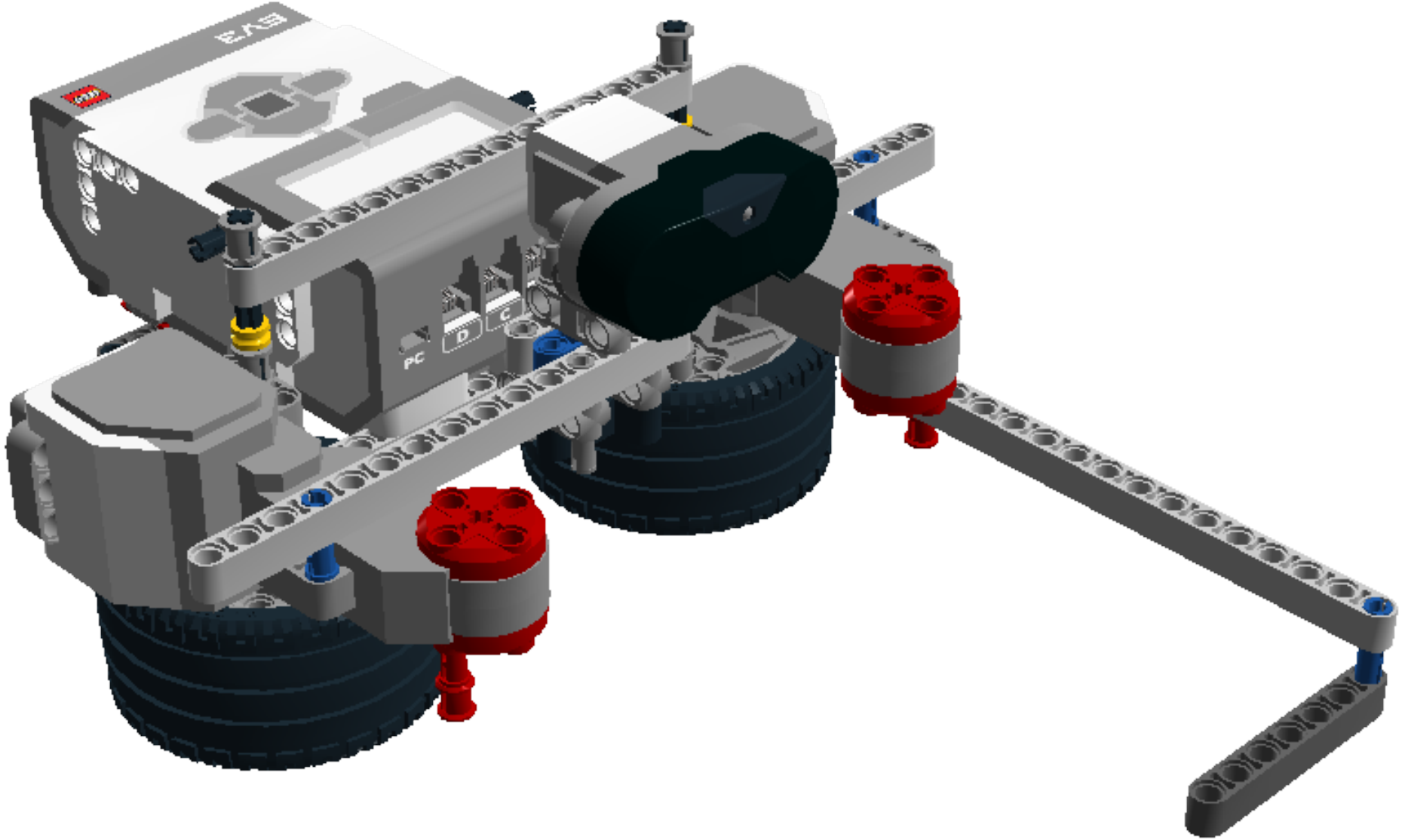
EV3
PC
D
C

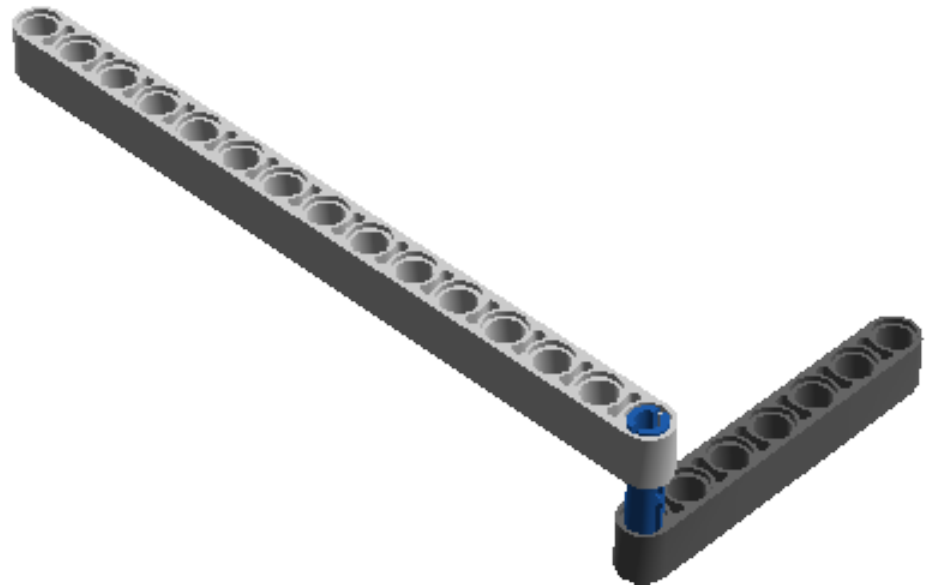

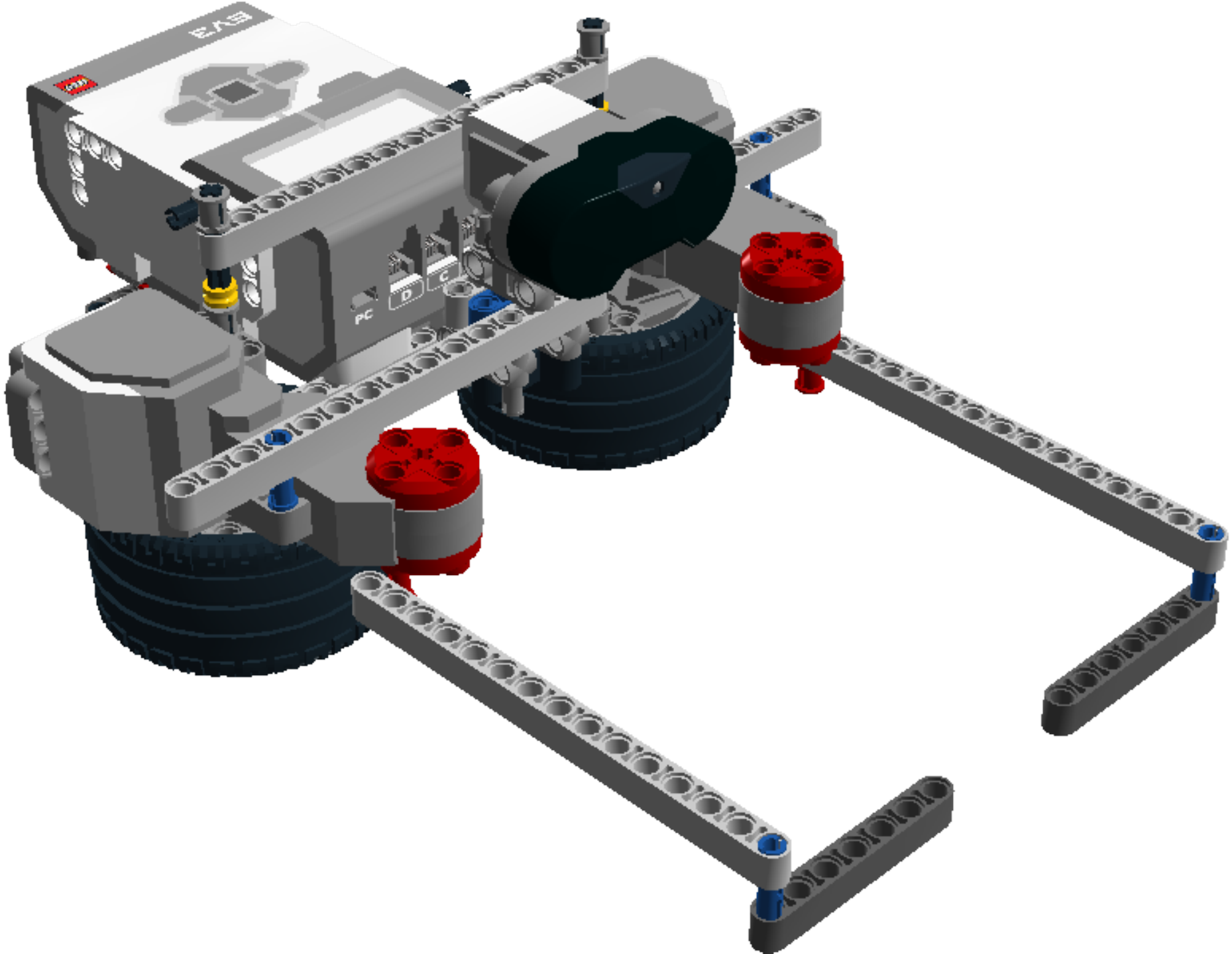
EV3
PC
D
C